DoHeat
Chauffages rayonnants



CASSETTE ISIS

DOMAINE D'UTILISATION

La cassette ISIS peut être préconisée pour le chauffage des postes de travail, des points d'attente et d'accueil, des terrasses, des quais d'expéditions abrités, des lieux de culte ou des gymnases.

REFERENCE	PUISSANCE (W)	TENSION (V)	SURFACE DE RAYONNEMENT (m^2)	LxlxH (mm)	POIDS (Kg)	TYPE D'EMETTEURS	POSITION	IP* classe 1	COULEUR**
ISIS 200	2000	230 V mono	12	530x244x75	2,8	IRM	HORIZONTALE	IP43	RAL9010
ISIS 300	3000	230 V / 400 V TRI +N	24	530x244x75	3,1	IRM	HORIZONTALE	IP43	RAL9010
ISIS 200 M	2000	230 V mono	12	530x244x75	2,8	HALOGENE	UNIVERSELLE	IP43	RAL9010
ISIS 300 M	2000	230 V mono	12	530x244x75	3,1	HALOGENE	UNIVERSELLE	IP43	RAL9010
ISIS 150 MB	1500	230 V mono	10	530x244x75	2,8	HALOGENE	UNIVERSELLE	IP43	RAL9010
ISIS 300 MB	3000	230 V mono	24	530x244x75	3,1	HALOGENE	UNIVERSELLE	IP43	RAL9010
ISIS 450 MB	4500	230 V / 400 V TRI +N	32	530x244x75	3,2	HALOGENE	UNIVERSELLE	IP43	RAL9010

* Option IP54 disponible pour tous les appareils
** Option coloris : suivant la gamme RAL.

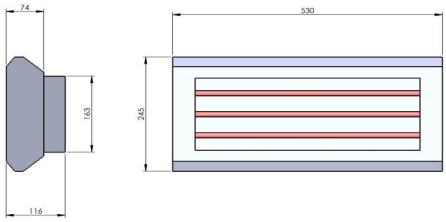

CARACTERISTIQUES TECHNIQUES

** Emetteurs : IRM ou IRC (HALOGENE "moyen rapide") avec réflecteur intégré. Emetteurs faible éblouissement.
** Corps : Tôle laquée blanche RAL 9010 en standard. Autres couleurs disponibles en option suivant la gamme RAL.
** Puissances disponibles : 2000 à 3000W en version IRM et de 1500 à 4500W en version IRC (HALOGENE "moyen rapide")
** Les cassettes ISIS peuvent être régulées, soit en chronoproportionnel pour les versions équipées d'emetteurs IRM soit en variation de puissance pour les versions équipées d'emetteurs IRC (HALOGENE "moyen rapide").
** Mise en régime : Version IRM < 1min / Version IRC (HALOGENE Moyen Rapide) < 30 sec.
** Garantie 24 mois pour l'appareil et 5000hrs pour les éléments chauffants

MONTAGE DE L'APPAREIL

L'appareil doit être fixé sur une paroi (mur ou plafond) ou un trépied par l'intermédiaire de son systéme de fixation qui permet, un positionnement horizontal (version IRM et IRC) ou vertical (version IRC).

Distances minimales de montage :

Position horizontale

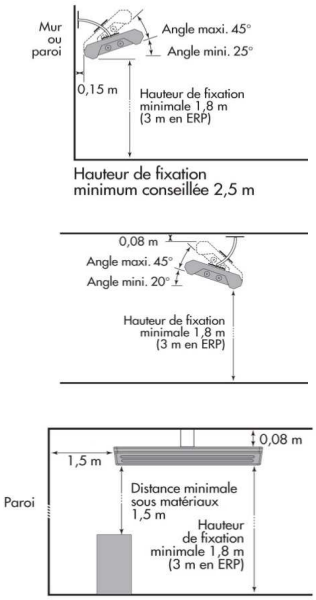

Position verticale

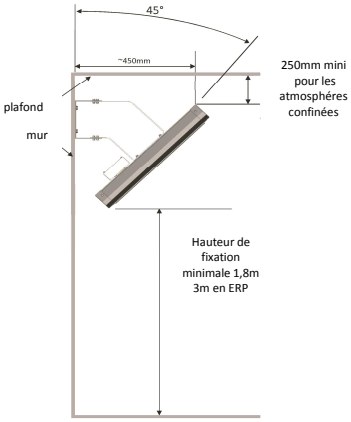

ACCESSOIRES DE FIXATION

EQUERRE STANDARD préconisée pour le montage horizontal



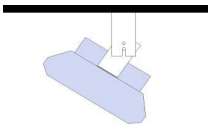

EQUERRE 45° DOUBLE BRANCHES montage vertical



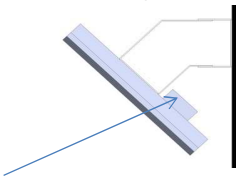

** En position verticale, le boîtier electrique de connection doit être placé en position basse.

EQUERRE 45° SIMPLE BRANCHEmontage vertical



